AL-OFFICE Montageanleitung SEITE 1

Längle

A-D Profile

G-K Profilverbindungen

E-F Befestigung Schließblech/Türband

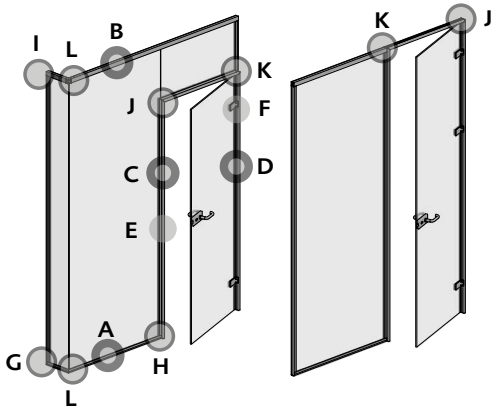

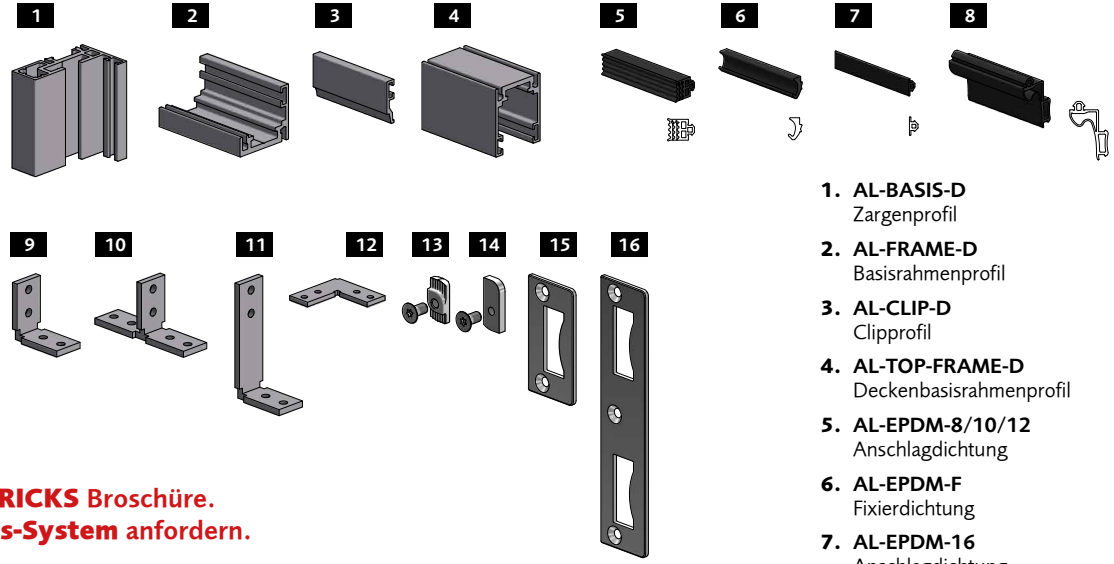

Weitere Montagehinweise in der MONTAGE TIPPS & TRICKS Broschüre.
Systemzeichnung für den Profilzuschnitt bei Längle Glas-System anfordern.

A AL-FRAME

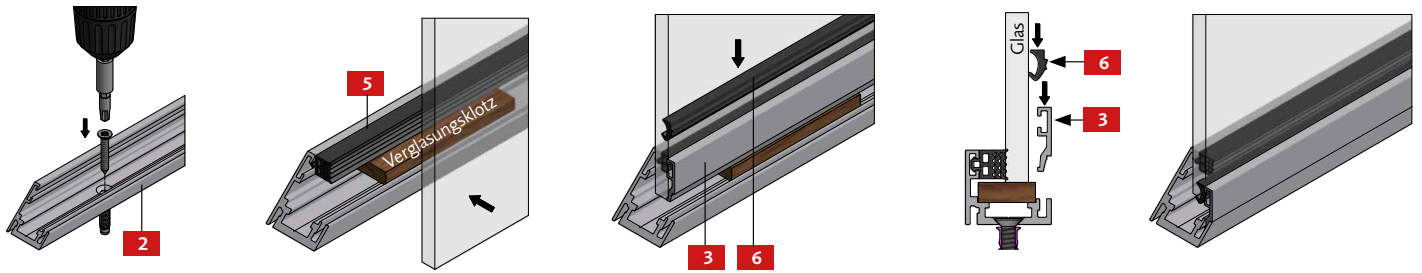

B AL-TOP-FRAME

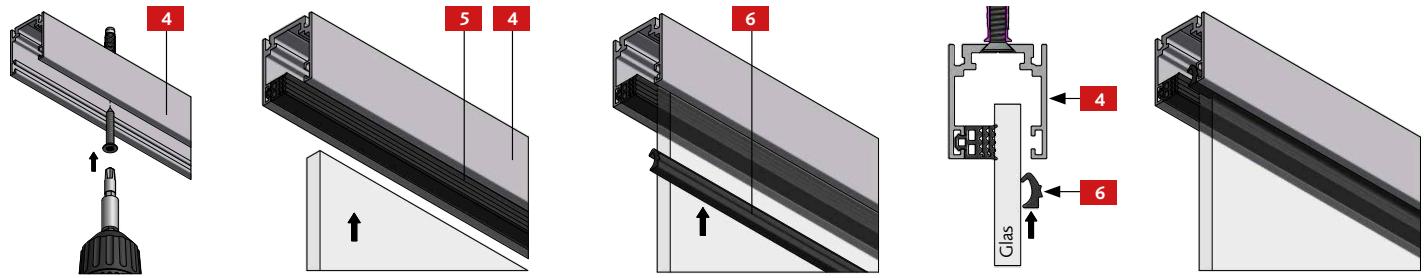

1. **AL-BASIS-D** Zargenprofil
2. **AL-FRAME-D** Basisrahmenprofil
3. **AL-CLIP-D** Clipprofil
4. **AL-TOP-FRAME-D** Deckenbasisrahmenprofil
5. **AL-EPDM-8/10/12** Anschlagdichtung
6. **AL-EPDM-F** Fixierdichtung
7. **AL-EPDM-16** Anschlagdichtung
8. **AL-EPDM-B** Zargendichtung
9. **AL-OFFICE-C** Boden-und Eckverbinder (vertikal)
10. **AL-OFFICE-CT** Basis und Top Frame / Frame Verbinder
11. **AL-OFFICE-CL** Top Frame und Frame Verbinder
12. **AL-OFFICE-CH** 90° Eckverbinder (horizontal) für Boden- und Deckenprofil
13. **AL-OFFICE-H** Hammerkopfmutter
14. **AL-OFFICE-H12** Hammerkopfmutter
15. **AL-OFFICE-CP** Schließblech
16. **AL-OFFICE-CP Dorma** Schließblech Dorma

Bei pulverbeschichteten Profiloberflächen wird Seifenwasser als Hilfsmittel für das Einsetzen der Fixierdichtung empfohlen.

Längle Glas-System GmbH Hauptstraße 3 | 6840 Götzis | Österreich | T +43 (0) 5523 536 30 – 20 | F +43 (0) 5523 536 30 – 21
office-gbs@langleglas.com | www.langleglas.com

AL-OFFICE Montageanleitung SEITE 2

Längle

C AL-BASIS-G

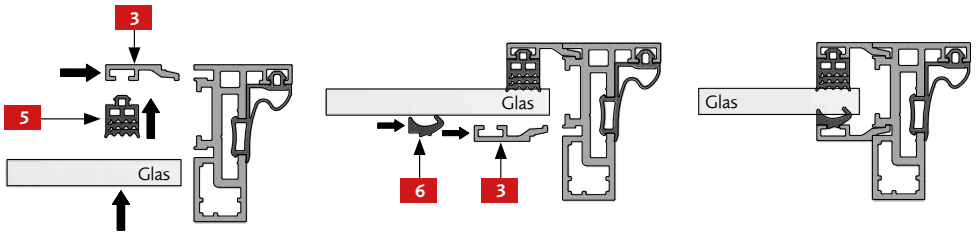

D AL-BASIS-W

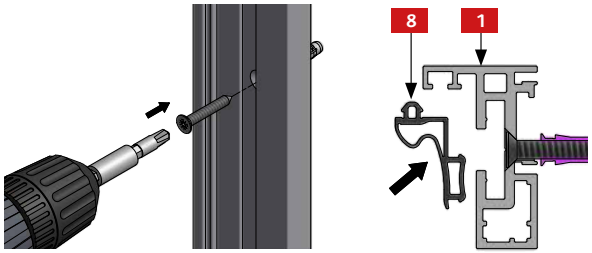

E

Detail Ausfräsung siehe MONTAGE TIPPS & TRICKS: Broschüre

Einbauposition Hammerkopfmutter (12/13) lt. Tabelle

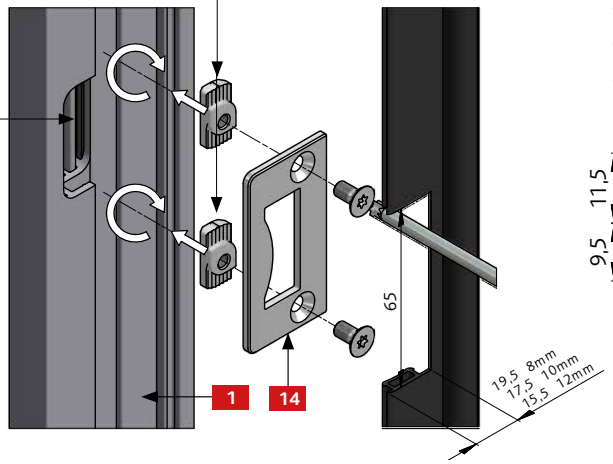

Tabelle	Schließblech			Türband		
Glasdicke	8	10	12	8	10	12
DIN Links	A12	B12	D13	B12	A12	C13
DIN Rechts	B12	A12	C13	A12	B12	D13

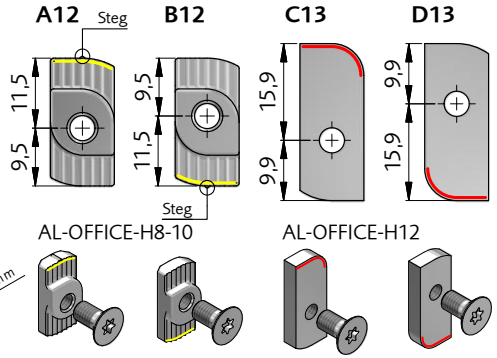

F

Einbauposition Hammerkopfmutter (12/13) lt. Tabelle

Ausschnitt AL-EPDM-B je nach Türbandtyp

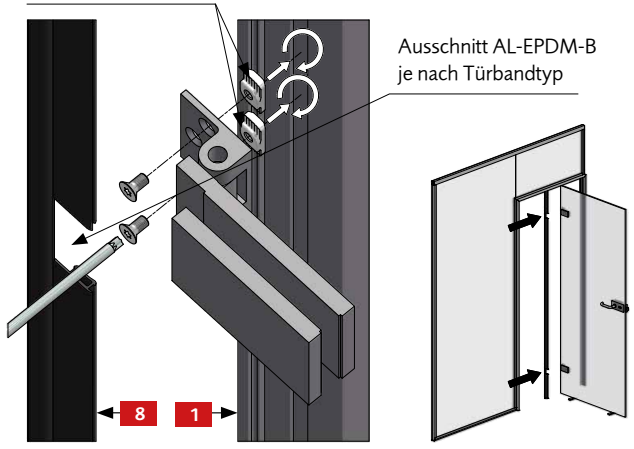

G

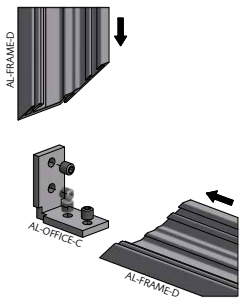

H

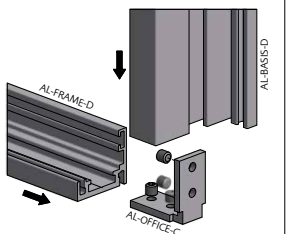

I

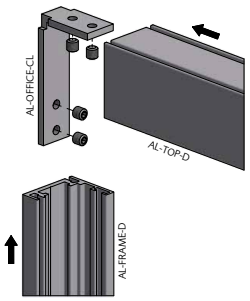

J

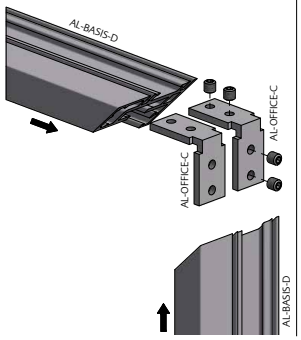

K

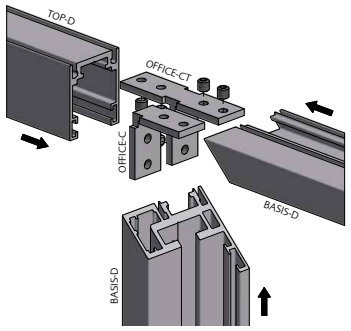

L

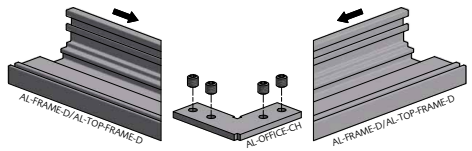

Längle Glas-System GmbH Hauptstraße 3 | 6840 Götzis | Österreich | T +43 (0) 5523 536 30 – 20 | F +43 (0) 5523 536 30 – 21
office-gbs@langleglas.com | www.langleglas.com

Ausklinken der Zargendichtung

Schritt 1

Dichtung bis zur gedachten Linie (strichliert) einschneiden.

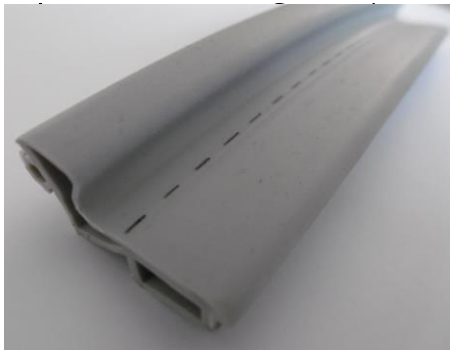

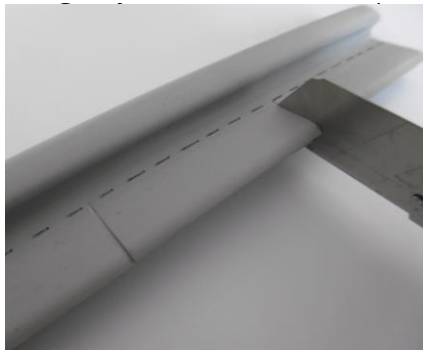

Schritt 2

Dichtung umdrehen und an der gedachten Linie (strichliert) entlang den vorher eingeschnittenen Teil wegschneiden.

Schritt 3

Hohlkammer aufklappen und den inneren Lappen an den Enden ein-schneiden und anschließend den eingeschnittenen Teil wegschneiden – fertig.

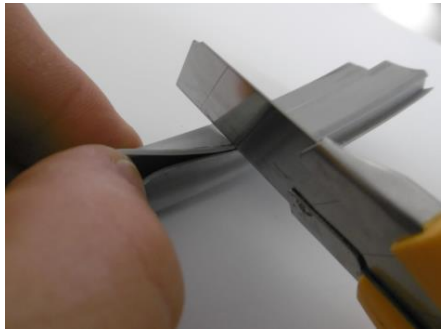

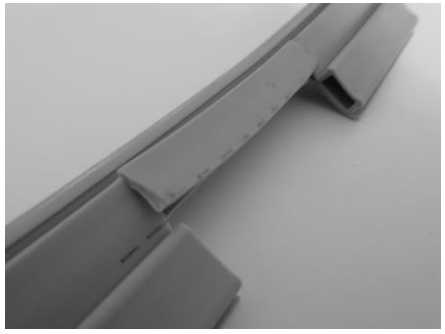

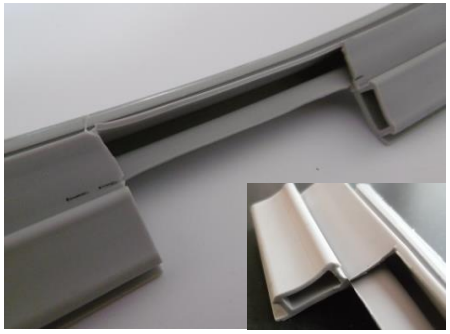

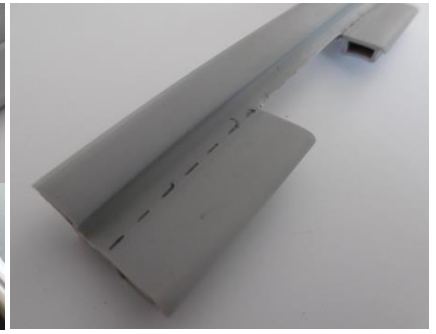

Längle Glas-System GmbH Hauptstraße 3 | 6840 Götzis | Österreich | T +43 (0) 5523 536 30 – 20 | F +43 (0) 5523 536 30 – 21
office-gbs@langleglas.com | www.langleglas.com